Système de prégermination Joppe®

MANUEL

Prégermination professionnelle et à grande échelle

Joppe-Pregerm BV
Nolleweg 3
3248 LE Melissant
Pays-Bas

Tel. +31 (0) 187 601212
E-mail: info@voorkiemen.nl
Internet: www.pregermination.fr / be

Inhoudsopgave

- Aux utilisateurs 3
- But de l'utilisation 3
- Garantie et responsabilité 4
- Instruction générale 5
- Mode d'emploi et consignes de sécurité 5
- Méthode de travail support de germination Sprinter 6
- Annexe : Pièces 12

Représentant:

Joppe-Pregerm BV
Nolleweg 3
3248 LE
MELISSANT
Pays-Bas

KvK n: NL7114 1421
T. +31 187-601212
E. info@voorkiemen.nl
I. www.pregermination.fr / be

Les conditions générales de Joppe-Pregerm BV ont été déposées auprès de la Chambre de Commerce.

Vous les trouverez sur le site www.voorkiemen.nl/downloads. Vous pouvez les demander gratuitement à Joppe-Pregerm BV.

Fabricant de porte-germoirs, de crochets d'arrêt, d'entretoises modèle Flex, de tiges de support, d'après la facture d'origine :

VSS Machinebouw BV
Ovezandseweg 6A
4436 RE, Oudelande
Pays-Bas

T. +31 113 567 050
E. info@vssmachinebouw.com
I. www.vssmachinebouw.com

Conditions générales de VSS Machinebouw BV : version de la METAALUNIE valable au moment de la confirmation de la commande ; en l'absence de confirmation de la commande, c'est la date de la facture qui s'applique.

Vous trouverez les conditions de livraison sur le site www.vssmachinebouw.com ou vous pouvez les recevoir gratuitement de VSS Machinebouw BV.

Fabricant des sacs de prégermination, d'après la facture originale :

TradeMax Wolf
de Amert 204
5460 AA VEGHEL
Pays-Bas

T. +31 413-343770
E. sales@trademax.nu
I. www.trademax.nu

Conditions générales de TradeMax Wolf : Eurojute, version valable au moment de la confirmation de la commande, en l'absence de confirmation de la commande, c'est la date de la facture qui s'applique. Vous les trouverez sur le site www.trademax.nu ou vous les recevrez gratuitement de TradeMax

Aan de gebruikers

Aux utilisateurs

Vous avez fait un bon choix en achetant le système de prégermination Joppe. Vous pouvez désormais pré-germer vos pommes de terre de manière moderne et avec peu de travail. Ce système de prégermination se compose de claies de prégermination, de sacs de prégermination® et d'accessoires. Les accessoires comprennent un crochet de levage pour soulever ces claies, un jeu de deux entretoises FLEX pour maintenir les sachets de prégermination® ouverts pendant le remplissage et un petit crochet de fixation pour maintenir les pattes repliées ensemble.
Grâce à leur construction unique, les supports de prégermination et les sachets de prégermination® ne nécessitent qu'un minimum d'entretien.

ATTENTION :
Avant de commencer à travailler avec le système de prégermination Joppe® , il convient d'étudier attentivement ce manuel.
ce manuel doit être étudié attentivement. Ceci afin de garantir un fonctionnement sûr et sans problème.

Conservez soigneusement ce livret afin de pouvoir le consulter à tout moment. Dans le cas improbable de difficultés ou si vous avez des questions après avoir lu ce manuel, veuillez contacter votre revendeur. Il se fera un plaisir de vous aider.

But de l'utilisation

Les claies de pré-germination ne conviennent au stockage et au transport de pommes de terre que si le poids total de la charge ne dépasse pas 1 400 kg pour les claies Sprinter2. Chaque casier de pré-germination doit être transporté avec le crochet d'attache standard fixé et verrouillé au chariot élévateur ou au mât de levage.

ATTENTION :

La capacité du chariot élévateur ou du mât de levage doit être supérieure à la masse totale du support de prégermination, du crochet d'arrêt et du contenu des sacs de prégermination® . La masse du chariot élévateur ou du mât de levage doit être supérieure d'au moins 50 % à la masse totale du support de prégermination, du crochet d'arrêt et du contenu des sacs de prégermination® .

Le système de prégermination Joppe® ne doit absolument pas être utilisé pour le transport de personnes !

Lors du transport sur un chariot de racks de germination Sprinter vides, ceux-ci doivent être solidement attachés sécurisés.

Garantie et responsabilité

VSS Machinebouw BV garantit la solidité des articles livrés en ce qui concerne les défauts de matériel et/ou de construction. Toutefois, cette garantie se limite dans tous les cas au remplacement ou à la réparation gratuite de l'article ou de la partie de l'article défectueux. VSS Machinebouw BV ne peut être tenu responsable des dommages ou des coûts résultant d'une livraison défectueuse et/ou d'articles défectueux livrés par VSS Machinebouw BV pendant la période de garantie.

Aan de gebruikers

La période de garantie de tous les types de supports de prégermination, de crochets de capture, d'entretoises Flex et de tiges de support est d'un an.

TradeMax garantit la solidité des sacs de prégermination® . La période de garantie est de trois ans. A titre de condition, ces garanties ne s'appliquent qu'aux méthodes d'utilisation et de stockage suivantes :

(a) Les sachets de prégermination® , les supports de germination et les accessoires sont utilisés uniquement pour la prégermination des pommes de terre. pommes de terre.

b) Les sachets de prégermination® doivent être stockés en dehors de la période de prégermination, à l'abri du soleil, des produits chimiques et de la vermine. du soleil, des produits chimiques et de la vermine.

Pour les autres utilisations, les conditions de garantie convenues par écrit au moment de l'achat s'appliquent.

Toute personne qui utilise et/ou travaille sur le système de prégermination Joppe® (montage, réglage, entretien, etc.) doit lire ce manuel au préalable, afin d'éviter tout danger, et suivre les instructions.
En outre, le système de prégermination Joppe® ne peut être utilisé que dans le but décrit dans le manuel.
Cela inclut ce qui suit :
Seules les instructions et les limites fonctionnelles (par exemple, le poids total maximum) doivent être respectées.
Les travaux ne doivent être effectués que conformément aux instructions et dans les limites fonctionnelles (par exemple, le poids brut maximal) spécifiées dans les instructions d'installation, d'utilisation, d'entretien et de réparation, y compris les errata et les suppléments en vigueur.
Il convient d'utiliser des outils solides et appropriés.
Seules des pièces d'origine doivent être utilisées pour le remplacement et montées conformément aux prescriptions.

Les supports de germes ne doivent être empilés que sur un sol plat et dur en béton.

Les supports de germes Sprinter peuvent être empilés sur 3 hauteurs à l'intérieur de l'abri et sur 2 hauteurs à l'extérieur.

Les boulons et écrous de verrouillage doivent être correctement serrés.

Les réglementations locales en matière de prévention des accidents, de sécurité, de circulation et de transport doivent être respectées.

Les supports de germes ne doivent être empilés que sur un sol plat et dur en béton.
Les supports de germes Sprinter peuvent être empilés sur 3 hauteurs à l'intérieur de l'abri et sur 2 hauteurs à l'extérieur.
Les boulons et écrous de verrouillage doivent être correctement serrés.
Les réglementations locales en matière de prévention des accidents, de sécurité, de circulation et de transport doivent être respectées.

Les modifications des sachets de prégermination® non approuvées par écrit par TradeMax Wolf excluent toute responsabilité pour d'éventuels dommages.
toute responsabilité de TradeMax Wolf en ce qui concerne les dommages éventuels.
Le non-respect des règles susmentionnées constitue une négligence grave qui annule toute responsabilité de VSS Machinebouw BV et de TradeMax Wolf pour toutes les conséquences qui en découlent : le risque incombe alors entièrement et exclusivement à l'utilisateur.

Garantie en aansprakelijkheid

Mode d'emploi et consignes de sécurité

Instructions générales pour tous les modèles de supports de germination
Le système de prégermination Joppe® se compose de sachets de prégermination® et de supports de germination Sprinter.
Vous trouverez ci-dessous les instructions générales qui s'appliquent à chaque modèle de support de germination. Plus loin dans ce manuel, vous trouverez les instructions relatives à chaque support de germination. Veuillez lire attentivement toutes les instructions.

Lorsque vous travaillez avec le système de prégermination Joppe®, utilisez toujours des supports de prégermination et des sacs de prégermination® appropriés.

Adaptez la vitesse de conduite à l'utilisation sûre de ce système.

Verrouillez le crochet d'arrêt à l'aide de la chaîne de verrouillage !

Veillez toujours à ce que les pièces suivantes soient bien serrées :
Support de germination Sprinter : les quatre boulons des axes de pivotement et de verrouillage du support de germination et les butées d'extrémité.

Lors de l'empilage, veillez à ce que le support inférieur du Sprinter sprout soit posé sur un sol plat et dur en béton.
Les bandes d'arrêt sous les poutres inférieures doivent se trouver à l'intérieur des poutres.
Chargez les sachets de prégermination® dans le support de prégermination de manière suffisamment uniforme pour que la charge ne puisse pas tomber.
Déplacez le support de prégermination uniquement à l'aide du crochet d'arrêt. Saisissez le support de prégermination à l'aide du mât de levage et du crochet d'arrêt, en plaçant les crochets du crochet d'arrêt sous les poutres principales, puis en soulevant l'ensemble du support. Répartissez la charge aussi uniformément que possible entre les deux fourches.
Maintenir le centre de gravité de la charge aussi près que possible du tablier de la fourche.

Ne laissez pas le mât de levage s'incliner vers l'avant pendant le transport ou le déchargement afin d'éviter que le support de germination avant ne glisse inopinément des fourches. Ne transportez pas le support de prégermination à plus de 20 cm au-dessus du sol afin de maintenir l'outil de transport aussi stable que possible. Maintenez toujours une pression suffisante sur toutes les roues de l'outil de transport ; tenez donc compte du déplacement du centre de gravité pendant le levage et le transport.
transport. Soyez particulièrement prudent lorsque vous travaillez sur un terrain accidenté ou en pente. Utilisez des contrepoids et/ou des roues jumelées si nécessaire. Ne pas freiner brusquement de manière à exercer des forces excessives sur le crochet d'arrêt.

Lors du transport de casiers de germination vides sur un chariot, ceux-ci doivent être correctement fixés.

Bâtiment Sprinter germination rack

1. Soulever le support à germes de la pile	2. Retirez les quatre goupilles de verrouillage du rack.	3. Le crochet de fixation maintient les jambes ensemble
4. Retirer le crochet de fixation de la jambe inférieure	5. Relâcher la jambe inférieure	6. et le fixer à l'aide d'une goupille de verrouillage
7. La deuxième jambe est toujours suspendue au support supérieur.	8. Relâcher le crochet de fixation et abaisser la deuxième jambe jusqu'à la butée.	9. Fixez également cette jambe à l'aide de goupilles de verrouillage.

Préparation du sac de prégermination

1. Collez le rabat de pluie sur le sac de prégermination. Il reste toujours attaché au sac de prégermination.	2. Insérer les tiges de support dans la doublure du sac de prégermination.	3. Suspendez les sachets de prégermination vides au support de germination Sprinter.
4.Sprinter2 pregermination rack : Sac standard 10ZD (cordons noirs) : 3 poches à l'extérieur des jambes, 8 poches à l'intérieur des jambes	Portoir à pousses Sprinter2 : Large sac de 14ZD (cordons blancs) : 3 poches à l'extérieur des jambes, 5 poches à l'intérieur des jambes.	

Utilisation de l'espaceur FLEX

1. Lorsque tous les sachets de prégermination sont sur le support, placez l'entretoise FLEX sur son côté sur les sachets avec les tiges.	2. Si les tiges, par paires de deux, sont bien en avant du profilé en U, inclinez le FLEX	3. Le support de germination Sprinter est maintenant prêt à être rempli.

Remplir les supports de germination

1. Il est conseillé de commencer par la poche avant, à partir du remplissage du hall.	2. Le dernier sac de prégermination est rempli	3. Remplissage à partir d'un big bag à l'aide d'un manipulateur télescopique.

Se déplacer avec le crochet de capture

1. Fixez le crochet d'arrêt au tablier porte-fourche du chariot élévateur à l'aide de la chaîne.	2. Saisir le support Sprinter à l'aide du crochet d'arrêt	3. A l'aide du chariot élévateur avec crochet d'arrêt, mettre en place les supports de germination.

Durcissement

1. A l'intérieur : dans une grange	2. Intérieur, 3 hauteurs dans la grange	A l'extérieur, c'est le mieux tant qu'il ne gèle pas. Distance de 1 m entre les grilles.

Transport vers le pays

1. Directement à l'aide	2. Directement avec un	3. Les tubercules pré-

d'un télescopique dans une planteuse à courroies.	télescopique dans une planteuse à godets	germés peuvent éventuellement être transportés au champ par l'intermédiaire d'une boîte (à choux).
4. Vidange à la ferme des sacs de prégermination dans la godet charcheur	5. Support de germination au-dessus du godet charcheur	6. retirer le velcro
7. Les sacs de prégermination vides ne s'envolent pas.	8. La godet charcheur contenant des pommes de terre pré-germées part à la campagne	9. Lorsque le terrain est éloigné de la ferme, le transport peut se faire par remorque.
La planteuse est remplie en 30 secondes.		

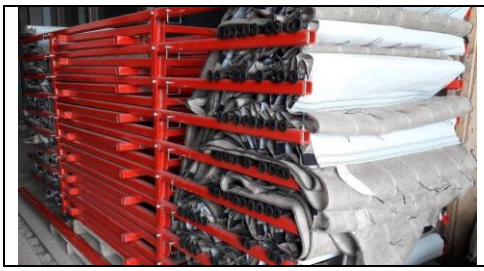	Les claies vides sont repliées. Les sachets de prégermination restent aux extrémités. Les sacs vides peuvent également être stockés dans une boîte hermétique.

Naviguer vers www.pregermination.fr / be

Vous y trouverez des vidéos claires et de nombreuses informations actualisées.

Werkwijze kiemrek Classic

Bijlage: Onderdelen

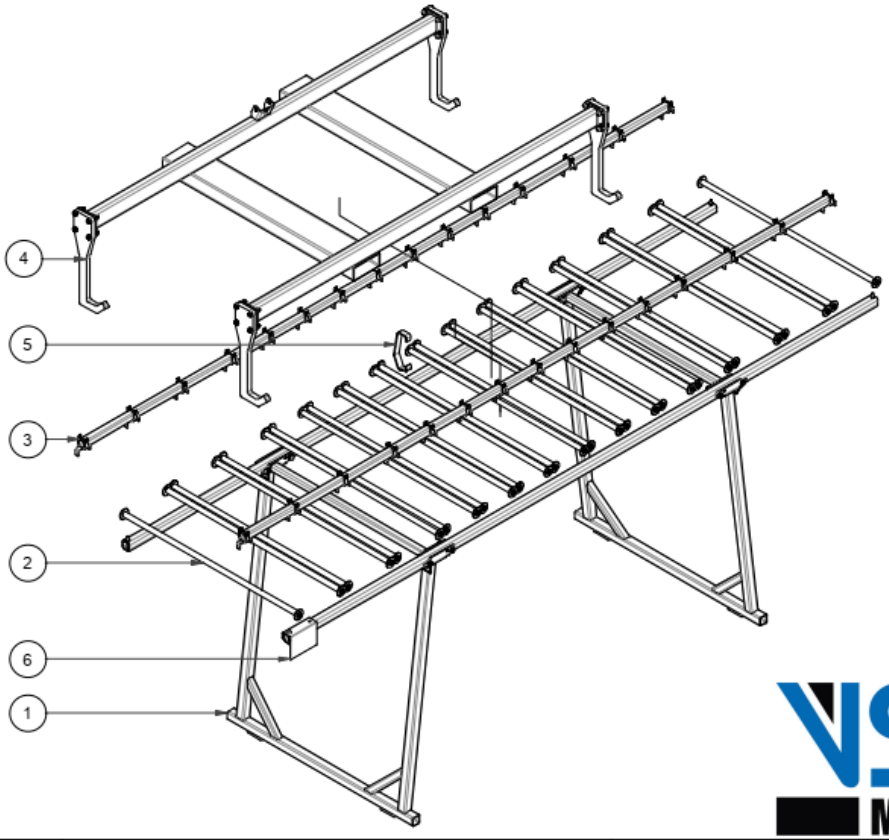

KR.00.00.00	Kiemrek	Sprouting rack
	Keimgestell	Support de germination

VSS MACHINEBOUW	Onderdelen	Spare-parts	Ersatzteile	Pieces de rechange	Ovezandseweg 6a 4436 RE Oudelande Tel: +31 113 567050 Fax:+31 113 563939 www.vssmachinebouw.com
	KR.00.00.00 Kiemrek			Rev 1	

Pos.	#	No.	Omschrijving	Description	Beschreibung	Description
1	1	KR.01.00.00	Hoofdframe	Main frame	Hauptrahmen	Cadre principal
2	1	KR.02.14.00	Draagstangen 14 zakken (28 stangen)	Carrying bars bags	Tragstange tasche	Bar comptable poche
3	1	KR.03.14.00	Afstandhouders set 14 zakken (30 beugels)	Spacer	Abstandshalter	Espaceur
4	1	KR.04.00.00	Transportbok	Transport trestle	Transportbock	Chevalet de transport
5	1	KR.04.03.00	Transporthaak	Transport hook	Transporthaken	Crochet de transport
6	1	KR.10.02.01	Bevestigingsplaat labels	Tag holder	Tag-Halter	Porte-étiquette

Bijlage: Onderdelen

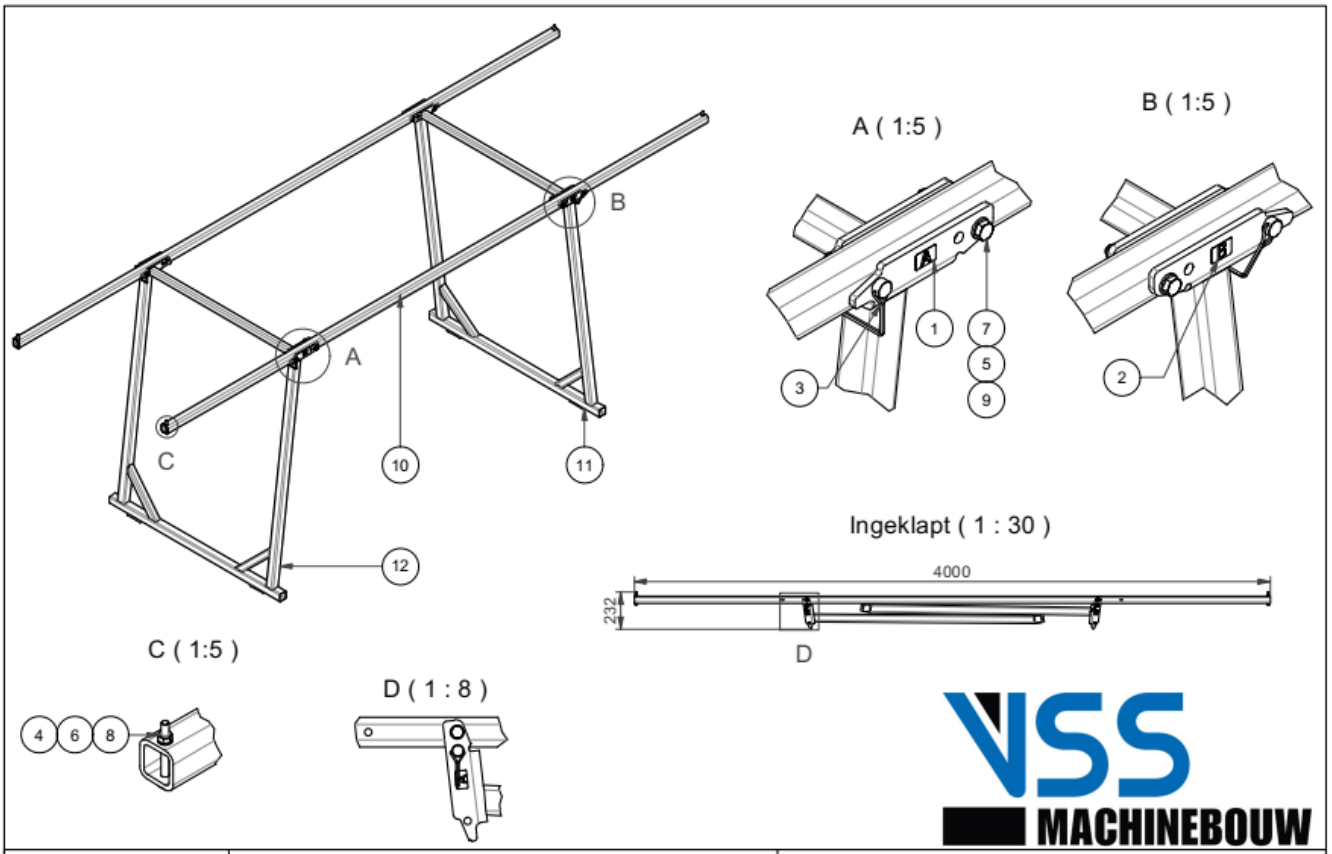

KR.01.00.00	Hoofdframe	Main frame
	Hauptrahmen	Cadre principal

VSS MACHINEBOUW

Onderdelen	Spare-parts	Ersatzteile	Pieces de rechange

KR.01.00.00 Hoofdframe

Rev

Ovezandseweg 6a
4436 RE Oudelande
Tel: +31 113 567050
Fax:+31 113 563939
www.vssmachinebouw.com

Pos.	#	No.	Omschrijving	Description	Beschreibung	Description
1	2	201.KR.0.020.0	Sticker A	-	-	-
2	2	201.KR.0.020.1	Sticker B	-	-	-
3	4	216.412.075.0	Borgpen vierkant			
4	8	DIN 125A M8	Sluitring	Washer	Unterlegscheibe	Rondelle
5	8	DIN 125A M12	Sluitring	Washer	Unterlegscheibe	Rondelle
6	4	DIN 931 M8x75	Zeskantbout	Bolt	Schaube	Boulon
7	4	DIN 931 M12x90	Zeskantbout	Bolt	Schraube	Boulon
8	4	DIN 985 M8	Borgmoer	Lock nut	Mutter selbstsichernd	Ecrou autobloquant
9	4	DIN 985 M12	Borgmoer	Lock nut	Mutter selbstsichernd	Ecrou autobloquant
10	2	KR.01.01.01	Koker			
11	1	KR.01.02.01L	Hoofdframe L			
12	1	KR.01.02.01R	Hoofdframe R			

Bijlage: Onderdelen

A-A (1:1)

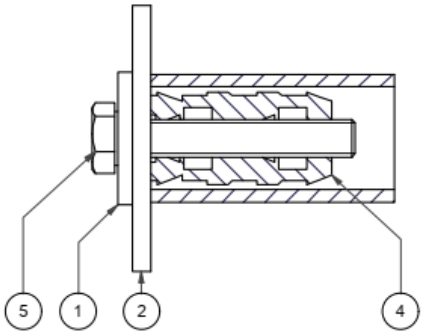

KR.02.00.00	Zakhouder	Bag holder
	Taschenhalter	Porte-sac

VSS MACHINEBOUW	Onderdelen	Spare-parts	Ersatzteile	Pieces de rechange
	KR.02.00.00 Zakhouder			Rev 1

Ovezandseweg 6a
4436 RE Oudelande
Tel: +31 113 567050
Fax:+31 113 563939
www.vssmachinebouw.com

Pos.	#	No.	Omschrijving	Description	Beschreibung	Description
1	2	DIN 440 M8	Carrosseriering zwaar	Flathead countersunk	Unterlegscheibe	Vis tête fraisée
2	2	DIN 9021A M18	Carrosseriering	Coach bolt washer	Karosseriescheibe	Rondelle de carrosserie
3	1	KR.02.01.01	Buis voor zak			
4	2	KR.02.02.01	Buisverbinding recht			
5	2	DIN 933 M8x45	Tapbout M8x45			

Bijlage: Onderdelen

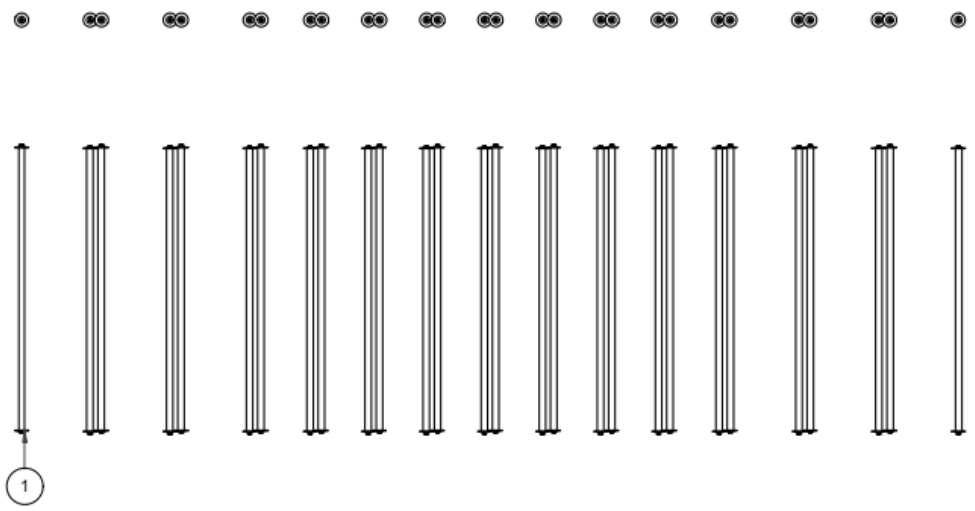

KR.02.14.00	Draagstangen 14 zakken (28 stangen)	Carrying bars bags
	Tragstange tasche	Bar comptable poche

VSS MACHINEBOUW	Onderdelen	Spare-parts	Ersatzteile	Pieces de rechange
	KR.02.14.00 Draagstangen 14 zakken (28 stangen) Rev 1			

Ovezandseweg 6a
4436 RE Oudelande
Tel: +31 113 567050
Fax:+31 113 563939
www.vssmachinebouw.com

Pos.	#	No.	Omschrijving	Description	Beschreibung	Description
1	28	KR.02.00.00	Zakhouder	Bag holder	Taschenhalter	Porte-sac

Bijlage: Onderdelen

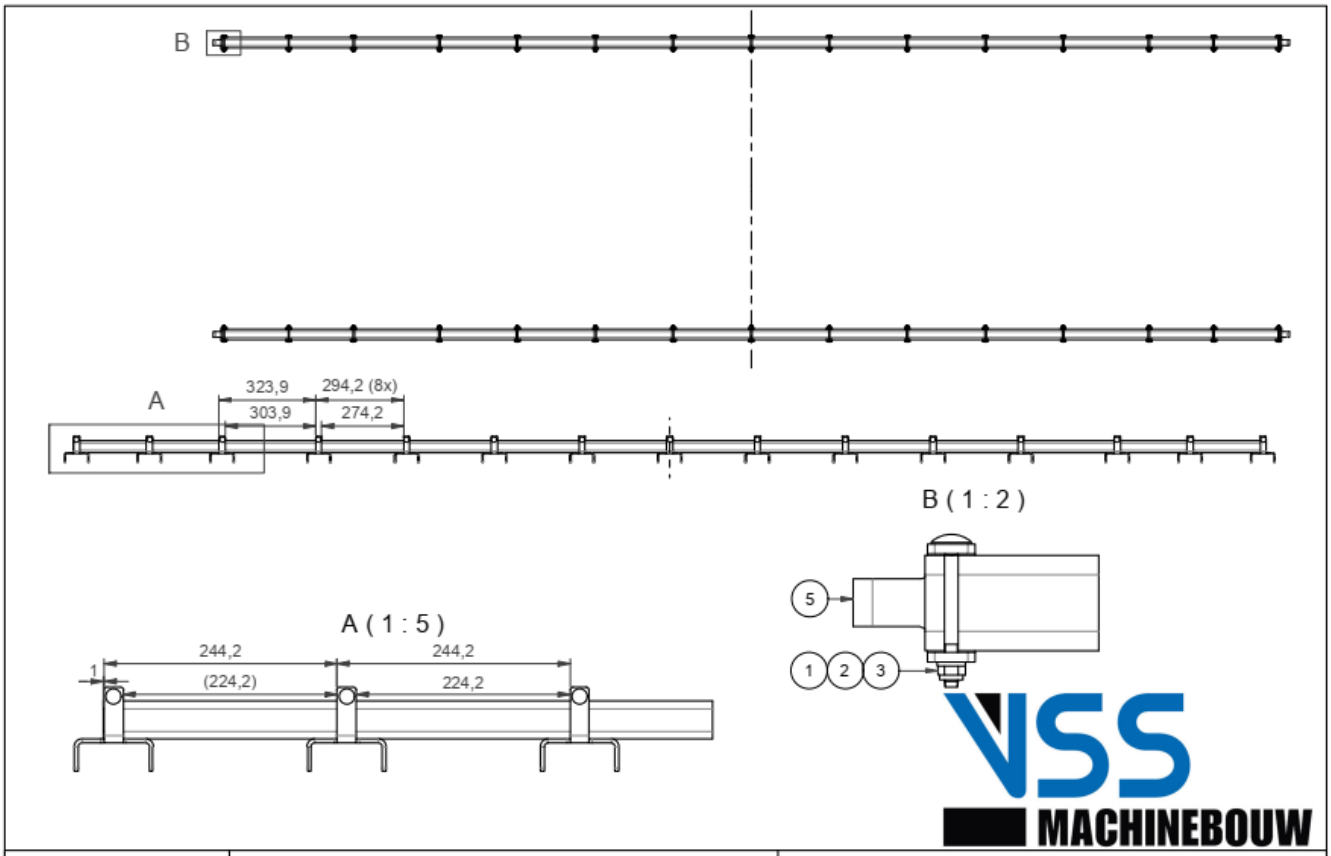

KR.03.14.00	Afstandhouders set 14 zakken (30 beugels)	Spacer
	Abstandshalter	Espaceur

VSS MACHINEBOUW

Onderdelen	Spare-parts	Ersatzteile	Pieces de rechange

KR.03.14.00
Afstandhouders set 14 zakken (30 beugels)

Rev 1

Ovezandseweg 6a
4436 RE Oudelande
Tel: +31 113 567050
Fax:+31 113 563939
www.vssmachinebouw.com

Pos.	#	No.	Omschrijving	Description	Beschreibung	Description
1	30	DIN 125A M6	Sluitring	Washer	Unterlegscheibe	Rondelle
2	30	DIN 603 M6x60	Slotbout	Bolt	Schraube	Boulon
3	30	DIN 985 M6	Borgmoer	Lock nut	Mutter selbstsichernd	Ecrou autobloquant
4	2	KR.03.01.01	Koker zijframe			
5	30	KR.03.02.01	Beugel			

Bijlage: Onderdelen

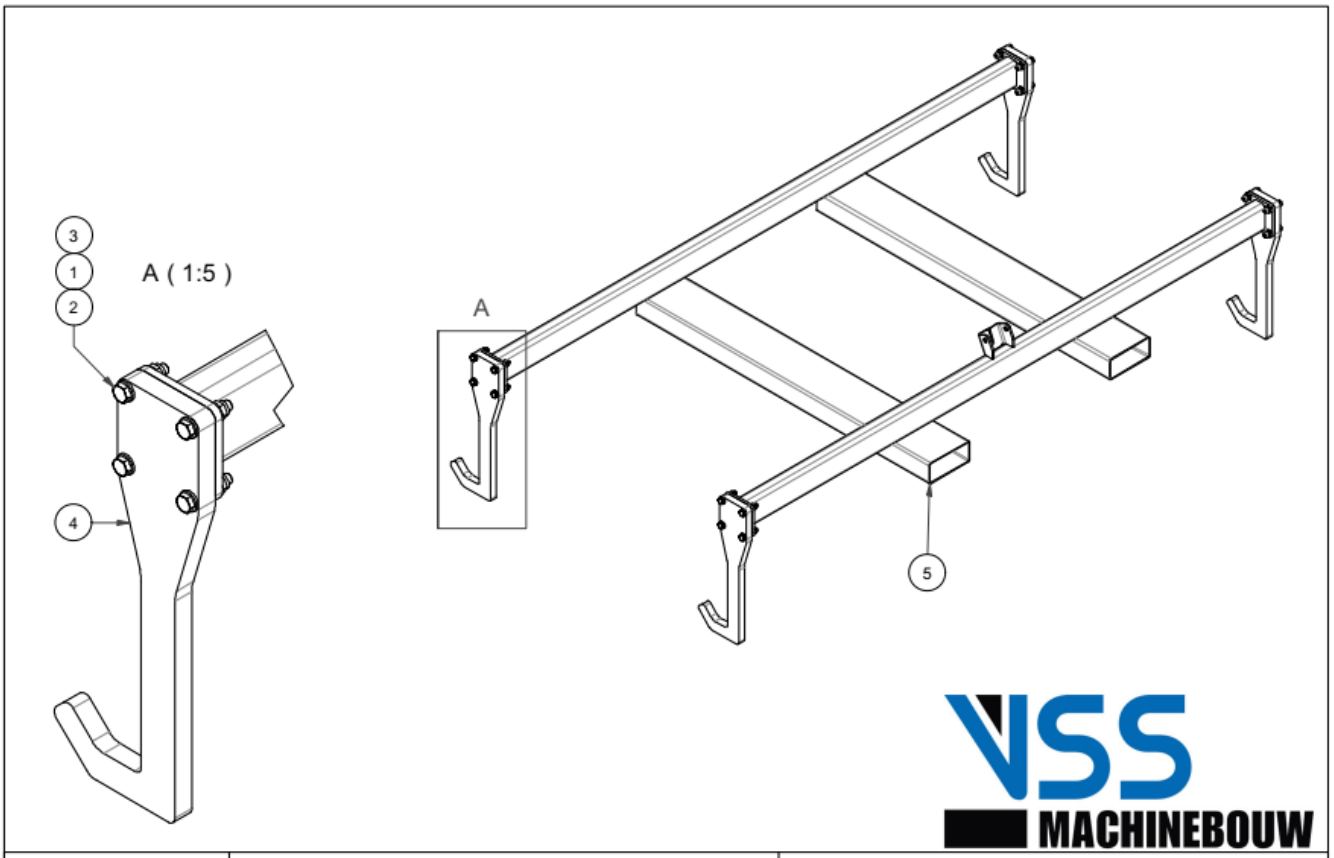

KR.04.00.00	Transportbok	Transport trestle
	Transportbock	Chevalet de transport

VSS MACHINEBOUW

Onderdelen	Spare-parts	Ersatzteile	Pieces de rechange

KR.04.00.00
Transportbok

Rev

Ovezandseweg 6a
4436 RE Oudelande
Tel: +31 113 567050
Fax:+31 113 563939
www.vssmachinebouw.com

Pos.	#	No.	Omschrijving	Description	Beschreibung	Description
1	32	DIN 125A M12	Sluitring	Washer	Unterlegscheibe	Rondelle
2	16	DIN 931 M12x60	Zeskantbout	Bolt	Schraube	Boulon
3	16	DIN 985 M12	Borgmoer	Lock nut	Mutter selbstsichernd	Ecrou autobloquant
4	4	KR.04.01.01	Transport haak	-	-	-
5	1	KR.04.02.00	Transportbok			